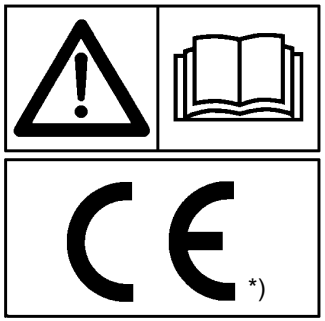

MASCHIO

MASCHIO GASPARDO S.p.A.

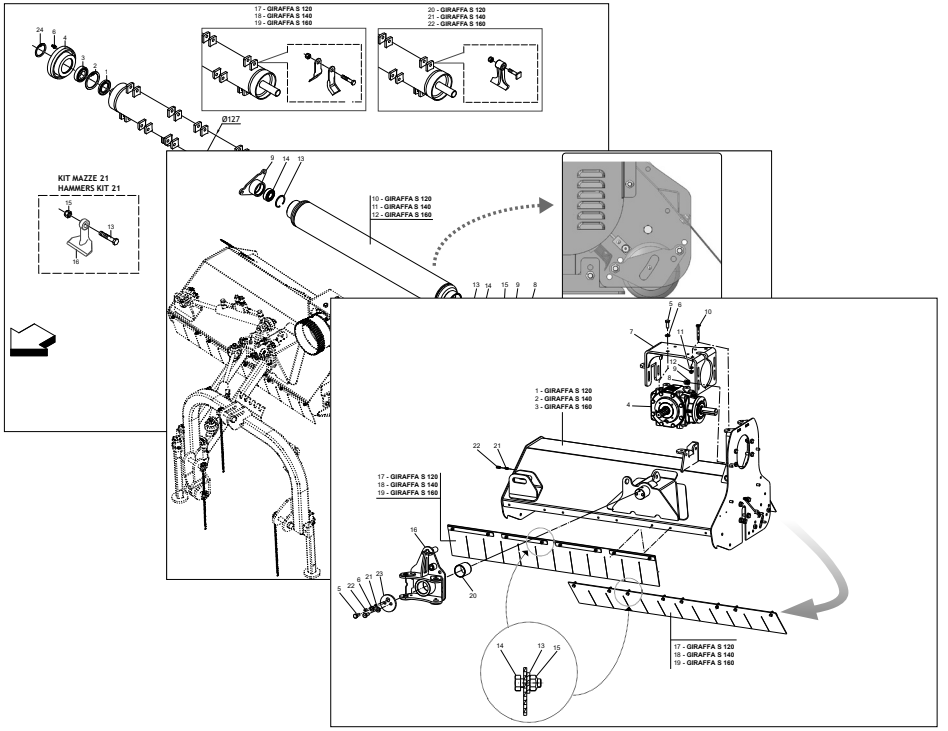

GIRAFFA S

Cod.F07011734 2022-06

*) Valido per Paesi UE
*) Valid for EU member countries
*) Valable dans les Pays UE
*) Gilt für EU-Mitgliedsländer
*) Válido para Países UE

IT PARTI DI RICAMBIO
EN *SPARE PARTS*
DE ERSATZTEILE
FR *PIECES DÉTACHÉES*
ES PIEZAS DE REPUESTO

ITALIANO	ENGLISH	DEUTSCH	FRANÇAIS	ESPAÑOL
PARTI DI RICAMBIO	***SPARE PARTS***	**ERSATZTEILE**	***PIECES DÈTACHÈES***	**RESPUESTOS**
Le ordinazioni delle parti di ricambio vanno fatte presso i nostri concessionari di zona e devono essere sempre corredate dalle seguenti indicazioni:	*Orders must be transmitted through our area dealers and should always include the following indications:*	Die Bestellungen müssen bei unseren Gebietshändrer aufgegeben werden. Bei der Bestellung sind stets die folgenden Angaben zu machen:	*Les ordres doivent être effectués auprés de nos concessionaires de zone en précisant les indications suivantes:*	Los pedidos han de efectuarse en nuestros consesionarios de zona y deben incluir siempre las siguientes indicaciones:
- **Tipo, modello e numero di matricola dell'attrezzatura.** Tali dati sono stampigliati nell'apposita targhetta di cui è dotata ogni attrezzatura.	- ***Type, model and serial number of the machine.*** *These data are punched on the data plate with which every implement is equipped.*	- **Typ, Modell und Serien-Nummer des Geräts**. Diese Daten stehen auf dem Typenschild, mit dem jedes Gerät versehen ist.	- ***Type, modéle et numéro de série de la machine****. Ces données sont gravées sur la plaque d'identification de chaque outil.*	- **Tipo, modelo y número de matrícula del equipo**. Dichos datos están impresos en la relativa placa presente en el equipo.
- **Numero di codice della parte richiesta** rilevabile dal catalogo ricambi.	- ***Code number of the required spare part.*** *This will be found in the spare parts catalogue.*	- **Artikel Nr. der erforderlichen Ersatzteile.** Diese stehen im Ersatzteil-Katalog.	- ***Numéro de code de la piéce détachée*** *indiqué sur le catalogue des piéces détachées.*	- **Número de código de la parte requerida** presente en el catálogo respuestos.
- **Descrizione del particolare e quantità richiesta.**	- ***Description of the part and required quantity.***	- **Beschreibung des Ersatzteils und die erforderliche Stückzahl.**	- ***Description de la piéce et quantité requise****.*	- **Descripcíon de la pieza y cantidad requerida**.
- **Numero della tavola.**	- ***Table number.***	- **Tafelnummer.**	- ***Numéro de plan****.*	- **Numero de illustración**.
- **Mezzo di trasporto.** Nel caso questa voce non sia specificata, la Ditta Costruttrice, pur dedicando a questo servizio una particolare cura, non risponde di eventuali ritardi di spedizione dovuti a cause di forza maggiore. Le spese di trasporto si intendono sempre a carico del destinatario. La merce viaggia a rischio e pericolo del committente anche se venduta franco destino.	- ***Means of dispatch.*** *If this item is not indicated, the Manufacturer, while dedicating particular care to this service, shall not be held responsible for delays in delivery caused by cases of force majeure.* *Transport expenses shall always be at the consignee's charge. The goods travel at the purchaser's risk and peril even when sold ex destination.*	- **Versandmittel.** Wenn dieser Punkt nicht spezifiziert wird, haftet die Herstellerfirma nicht für etwaigen Lieferverzug aufgrund höherer Gewalt, auch wenn er diesen Service besonders aufmerksam abwickelt. Die Frachtkosten gehen dagegen immer zu Lasten des Empfängers. Die Ware reist auf Gefahr und Risiko des Auftraggebers, auch wenn frei Haus Verkauft vereinbart worden ist.	- ***Moyen d'expédition****. Si cette rubrique n'est pas indiquée, le Constructeur, bien que soucieux de ce service, ne répond pas des retards d'expédition pour des causes de force majeure.* *Les frais de transport sont toujours à la charge du destinataire. La marchandise voyage aux risques et périls de l'acheteur même si vendue franco de port.*	- **Medio de transporte**. En caso que este ítem no esté especificado, el Fabricante, aún prestando la debidas consideraciones para este aspecto, no responde por eventuales retardos de env'o debidos a causas de fuerza mayor. Los gastos de transporte se consideran siempre a cargo del destinatario. La mercandería viaja bajo riesgo y peligro del comprador, incluso cuando se vende franco destino.
NOTA: Il termine (**Dx**) **Destro** o (**Sx**) **Sinistro** della macchina o di parti di essa, è inteso guardando la macchina dalla parte posteriore. Le eccezioni saranno indicate.	***NOTE:*** *The symbols (**Dx**) **right** and (**Sx**) **left**, concerning the machine or single parts of it, are referred, as in the figure, to a rear view of them. Exceptions will be indicated.*	**N.B.:** Die Merkzeichen (**Dx**) **rechts** und (**Sx**) **links** betreffen eine rückwärtige Aussicht der Maschine oder Teile von ihr (siehe Bild). Ausnahmen werden gezeigt.	***N.B.:*** *Les références (**Dx**) **droit** et (**Sx**) **gauche** de la machine ou des parties de la même, est entendue, comme de la figure, en regardant la machine de derriere dans le sens de marche.*	**N.B.**: La refencia (**Dx**) **derecha** o (**Sx**) **izquierda** de la máquina o de sus componentes, se entiende, como en la figura, mirando la máquina por la parte trasera. Se indicarán las excepciones.

INDICE

N° Tavola	*Descrizione*	*Pagina*
TAV.010	TERZO PUNTO E CILINDRI IDRAULICI	5
TAV.020	TELAIO, MOLTIPLICATORE E PROTEZIONI	7
TAV.030	MOLTIPLICATORE 540 RPM	9
TAV.040	TRASMISSIONE LATERALE E RULLO	11
TAV.050	ROTORE ED UTENSILI	13
TAV.060	IMPIANTO IDRAULICO	15
TAV.070	SUPPORTI TABELLE STRADALI	17
TAV.080	KIT TABELLE STRADALI G99600020	19
TAV.090	KIT TABELLE STRADALI G99600021	21
TAV.100	ALBERO CARDANICO	23

INDEX

N° Table	*Description*	*Page*
TAV.010	*THIRD POINT AND HYDRAULIC CYLINDERS*	*5*
TAV.020	*GEARBOX, FRAME AND PROTECTIONS*	*7*
TAV.030	*GEARBOX 540 RPM*	*9*
TAV.040	*SIDE TRANSMISSION AND ROLLER*	*11*
TAV.050	*ROTOR AND BLADES*	*13*
TAV.060	*HYDRAULIC PLANT*	*15*
TAV.070	*ROAD KIT SUPPORTS*	*17*
TAV.080	*ROAD TRANSPORT KIT G99600020*	*19*
TAV.090	*ROAD TRANSPORT KIT G99600021*	*21*
TAV.100	*CARDAN SHAFT*	*23*

TAV.010

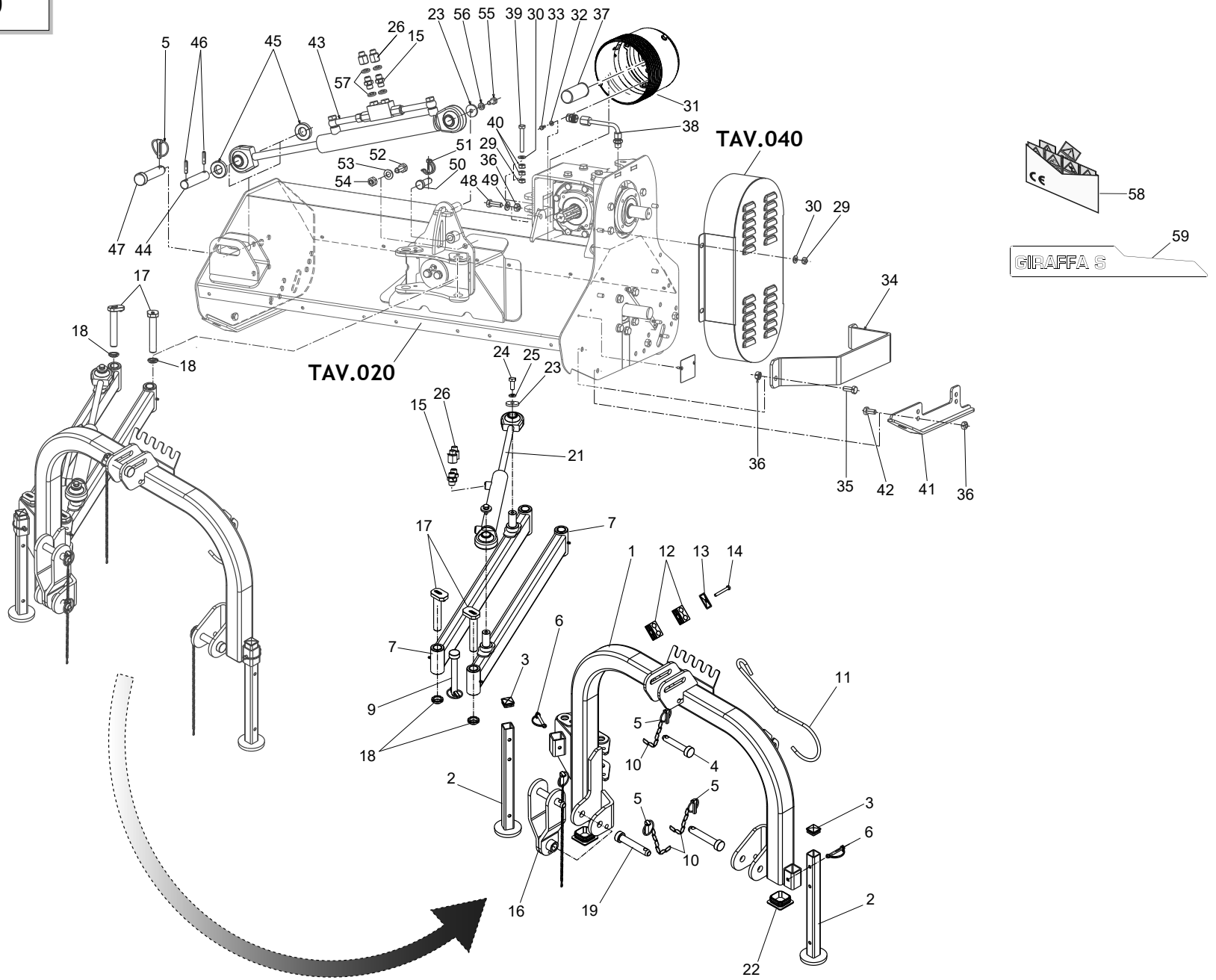

MASCHIO

TERZO PUNTO E CILINDRI IDRAULICI
THIRD POINT AND HYDRAULIC CYLINDERS

TAV.010

Pos.	Cod.	Descrizione	Description	Description	Benennung	Descripcion
1	M18700015R	ATTACCO TERZO PUNTO	THIRD POINT HITCH			ENGANCE TERCER PUNTO
2	M56400922R	PIEDINO L=424,3	SUPPORT ASSEMBLY L=424,3	SUPPORT L=424,3	STÜTZE L =424,3	SOPORTE L=424,3
3	F05100025R	TAPPO AD ALETTE 35X35 PLT NERO	PLUG	BOUCHON FERMETURE	VERSCHLUSSPFROPFEN	TAPONCLAUSURA
4	F20100035R	PERNO D19 L90 C43 TEST.D35 ZN	PIN D19 L90 C43 TEST.D35 GV	GOUJON D19 L90 C43 TEST.D35 ZN	BOLZEN	PERNO D19 L90 C43 TEST.D35 ZN
5	F02200529R	SPINA SCATTO D.11 H58 ZN	SNAP PIN D.11 H58 GV	FICHE A DETENTE D.11 H58 ZN	EINRASTSTIFT D.11 ZB	CLAVIJA DE MUELLE D.11 H58 ZN
6	F02200562R	SPINA SICUR.D. 8X70 ZN	SAFETY PIN D.8X70 GV	FICHE EL. D.8X70 ZN	SCHERSTIFT D.8X 70 ZN	CLAVIJA D.8X 70 ZN
7	M18700513R	PARALLELOGRAMMA	LINKAGE ARM			PARALELOGRAMO
9	F20100033R	PERNO D19 L137 C43 TEST.D35 ZN	PIN D19 L137 C43 TEST.D35 GV	GOUJON D19 L137 C43 TEST.D35ZN	STIFT D=19 L=143	PASADOR D19 L137 C43 TEST.D35
10	M58100930R	CATENELLA L=476	ASSEMBLY CHAIN DMP L=476	CHAINE L=476	KETTE L=476	CADENA L=476
11	F20120400R	GANCIO SOSTEGNO CARDANO	SHAFT HOOK SUPPORT	SUPPORT CARDAN	GELENKWELLE - HAKEN	SOPORTE CARDAN
12	F03150992R	COPPIA COLLARI X TUBO D.16	DOUBLE SUPPORT	SUPPORT DOUBLE	DOPPELHALTER	SOPORTE DOBLE
13	F03150993R	PIATTO X COLLARE SUPERIORE ZN	PLATE GV	PLAT	PLATTE	PLATO
14	F01020077R	VITE M8X1,25X60 8.8 ZN	SCREW M8X1,25X60 8.8 GV	VIS M8X1,25X60 U5737 8.8ZN	SCHRAUBE M 8X60 8.8	TORN. M8X1,25X60 U5737 8.8ZN
15	F03151481R	VALVOLA UNID.M-M 3/8 D 0,8	VALVE UNID.M-M 3/8 D 0,8			VÁLVULA UNID.M-M 3 8 D 0,8
16	M18700016R	BIELLA ATTACCO PARALLELE	COMP.LIFTING ARM CONNECT.ROD			VARILLA DE CONEXIÓN PARALELA
17	M18700538R	PERNO D=25 L= 139	PIN D=25 L= 139	GOUJON D=25 L= 139	BOLZEN D=25 L= 139	PERNO D=25 L= 139
18	F02010011R	GHIERA AU.GUK M25X1,5 T.4H ZN	SELF LOCK.NUT GUK M25X1,5 GV	COLLIER AUTOBL.	SELBSTSP. NUTMUTTER M 25X 1,5	VIROLA AUTOBL.
19	F01230269R	DADO M22X1,5 CL8 ZN	NUT M22X1,5 CL8 GV	ECROU M22X1,5 CL8 ZN	SELBSTSP.MUTT. M22X1,5 980-V	TUERCA M22X1,5 CL8 ZN
21	M18700610R	MARTINETTO IDR.A=40 C=225 L=47	HYDRAULIC JACK A=40 C=225 L=47	VERIN HYDRAULIQUE	HYDRAULIKZYLINDER	CILINDRO HIDRAULICO
22	F05100209R	TAPPO PLT X TUBO 65X65X2-4,5	PLASTIC CAP X TUBE 65 SP.2-4.5			TAPON PLÁST.TUBO 65X65X2-4,5
23	M31100645R	BOCCOLA	BUSHING	DOUILLE	BUECHSE	CASQUILLO
24	F01010244R	VITE M10X1,25X25 8.8 ZN	SCREW M10X1,25X25 8.8 GV	VIS M10X1,25X25 8.8ZN	SCHRAUBE M 10X1,25X25	TORNIL.M10X1,25X25 8.8ZN
25	F01480112R	ROS.G 10,5X19X3 FLZNNC - 240H	ELASTIC WASHER 10,5X19X3 GV	RONDELLE ELASTIQ.10,5X19X3 GV	FEDERSCHEIBE 10,5X19X3 GV	ARANDELA ELÁSTICA 10,5X19X3 GV
26	F03080395R	ADATT. F3 8 ML10 L33 ZN	EXTENSION F3 8 ML10 L33 GV			ADAPT. 8 ML10 L33 ZN
29	F01220034R	DADO M10X1,25 8 ZN	NUT M10X1,25 8 GV	ECROU M10X1,25 8GALV.	SELBSTSP.MUTT. M10X1,25 980-V	TUER.M10X1,25 8 ZB
30	F01410064R	ROS.M10 10,5X20X2 ZN	WASHER M10 10,5X20X2 GV	RONDELLE M10 10,5X20X2 GV	UNTERLEGSCH.M10 10,5X20X2 GV	ARANDELA M10 10,5X20X2 GV
31	F05150403R	CUFFIA PROTEZ.CARDANO X GRUPPO	POWER TAKE-OFF PROTECTION HOUS	PROTECTEUR PRISE DE PUISSANCE	SCHUTZKASTEN KRAFTABTRIEB	ENVOLTURA PROTECCI N T. DE P.
32	F01410037R	ROS.M6 6,4X12,5X1,6 ZN	WASHER M6 6,4X12,5X1,6 GV	RONDELLE M6 6,4X12,5X1,6 GV	UNTERLEGSCH.M6 6,4X12,5X1,6 GV	ARANDELA M6 6,4X12,5X1,6 GV
33	F01020403R	VITE M6X1X20 8.8 ZN	SCREW M6X1X20 8.8 GV	VIS M6X1X20 8.8 GV	SCHRAUBE M6X1X20 8.8 GV	TORNILLO M6X1X20 8.8 GV
34	M41400556R	PROTEZIONE CARTER	CARTER PROTECTION	CARTER PROTECTION	GEHAEUSE SCHUTZ	PROTECCION CARTER
35	F01010283R	VITE M12X1,25X30 8.8 ZN	SCREW M12X1,25X30 8.8 GV	VIS M12X1,25X30 8.8ZN	SCHRAUBE M 12X1,25X30	TORNIL.M12X1,25X30 8.8ZN
36	F01220047R	DADO M12X1,25 8 ZN	NUT M12X1,25 8 GV	ECROU M12X1,25 8ZN	SELBSTSP.MUTTER M12X1,25 980-V	TUERCA M12X1,25 8 ZN
37	G19002131R	PROTEZIONE P.D.P.	PDP GUARD		SCHUTZ P.D.P.	PROTECCIÓN T.D.F.
38	M07400216R	PROLUNGA SFIATO 90°	BREATHER PLUG 90°	BOUCHON DE SOUPIRAIL 90°	ENTLUEFTERSTOPFEN 90°	TAPON RESPIRADERO 90°
39	F01010264R	VITE M10X1,25X70 8.8 ZN	SCREW M10X1,25X70 8.8 GV	VIS M10X1,25X70 8.8ZN	SCHRAUBE M10X1,25X70	TORNIL.M10X1,25X70 8.8ZN
40	F01200268R	DADO M10X1,25 CL8 ZN6SZN	NUT M10X1,25 CL8 ZN6SZN	ECROU M10X1,25 CL8 ZN6SZN	MUTTER M10X1,25 CL8 ZN6SZN	TUERCA M10X1,25 CL8 ZN6SZN
41	M48400555R	SLITTA	SKID	GLISSIERE	GLEITKUFE ZUM BIRBA/BA	PATIN
42	F01010281R	VITE M12X1,25X25 8.8 ZN	SCREW M12X1,25X25 8.8 GV	VIS M12X1,25X25 8.8ZN	SCHRAUBE M12X1,25X25	TORNIL.M12X1,25X25 8.8ZN
43	M18700533R	MARTIN.IDR. A=40 C=300 L=52	HYDRAULIC JACK A40	VERIN HYDRAULIQUE	HYDRAULIKZYLINDER A40	CILINDRO HIDRAULICO
44	M76500211R	PERNO D=25 L=121	PIN D=25 L=121		BOLZEN D=25 L=121	PERNO D=25 L=121
45	T40005140R	DISTANZIALE COLTELLO DIRITTO	SPACER	ENTRETOISE COUTEAU DROIT	SCHEIBE 05	ARANDELA CUCHILLO
46	F02100141R	SPINA E.P. 8X36 C70 BR	PIN EL. 8X 36 C70 BR	FICHE EL. 8X36 C70 BR	SPANNSTIFT 8X36 C70 BR	CLAVIJA EL. 8X36 C70 BR
47	F20100063R	PERNO D25 L91 C43 TEST.D35 ZN	PIN D25 L91 C43 TEST.D35 GV	GOUJON D25 L91 C43 TEST.D35ZN	BOLZEN GASPARDO D25 L113 C40	PERNO D25 L91 C43 TEST.D35 ZN
48	F01010288R	VITE M12X1,25X35 8.8 ZN	SCREW M12X1,25X35 8.8 GV	VIS M12X1,25X35 8.8ZN	SCHRAUBE M12X1,25X35	TORNIL.M12X1,25X35 8.8ZN
49	F01410076R	ROS.M12 13X24X2,5 ZN	WASHER M12 13X24X2,5 GV	RONDELLE M12 13X24X2,5 GV	UNTERLEGSCH.M12 13X24X2,5 GV	ARANDELA M12 13X24X2,5 GV
50	M38100573R	PERNO DI REGOLAZIONE ZND	PIN GV	GOUJON	BOLZEN	PERNO
51	F02200595R	SPINA SICUR.95D12 80	SAFETY PIN 95D12 80 GV	GOUJON	BOLZEN KLAPPSPLINT GESCHWUNGEN	ESPINA
52	F01010313R	VITE M14X1,5X30 8.8 ZN	SCREW M14X1,5X30 8.8 GV	VIS M14X1,5X30 U5740 8.8ZN	SCHRAUBE M 14X1,5X30	TORNIL. M14X1,5X30 U5740 8.8ZN
53	F01410088R	ROS.M14 15X28X2,5 ZN	WASHER M14 15X28X2,5 GV	RONDELLE M14 15X28X2,5 GV	UNTERLEGSCH.M14 15X28X2,5 GV	ARANDELA M14 15X28X2,5 GV
54	F01220059R	DADO M14X1,5 8 ZN	NUT M14X1,5 8 GV	ECROU M14X1,5 D980 8ZN	SELBSTSP.MUTT. M14X1,5 980-V	TUERCA M14X 1,5 D980 8 ZN
55	F01010244R	VITE M10X1,25X25 8.8 ZN	SCREW M10X1,25X25 8.8 GV	VIS M10X1,25X25 8.8ZN	SCHRAUBE M 10X1,25X25	TORNIL.M10X1,25X25 8.8ZN
56	F01480112R	ROS.G 10,5X19X3 FLZNNC - 240H	ELASTIC WASHER 10,5X19X3 GV	RONDELLE ELASTIQ.10,5X19X3 GV	FEDERSCHEIBE 10,5X19X3 GV	ARANDELA ELÁSTICA 10,5X19X3 GV
57	F03020070R	RONDELLA AUTOCENTR.3/8"	AUTOCENT.WASHER 3/8"	JOINT	SCHEIBE BONDED 3/8"	ARANDELA BONDED AUTOCENT 3/8"
58	F20030241R	KIT.ET.CE TRINCIA	KIT CE LABELS MULCHERS		KIT AUFKLEBER FÜR MULCHGERÄTE	KIT PEGATINAS CE TRITURADORAS
59	F20040707R	ADESIVO SHARP GIRAFFA S	ADESIVO SHARP GIRAFFA S			

TAV.020

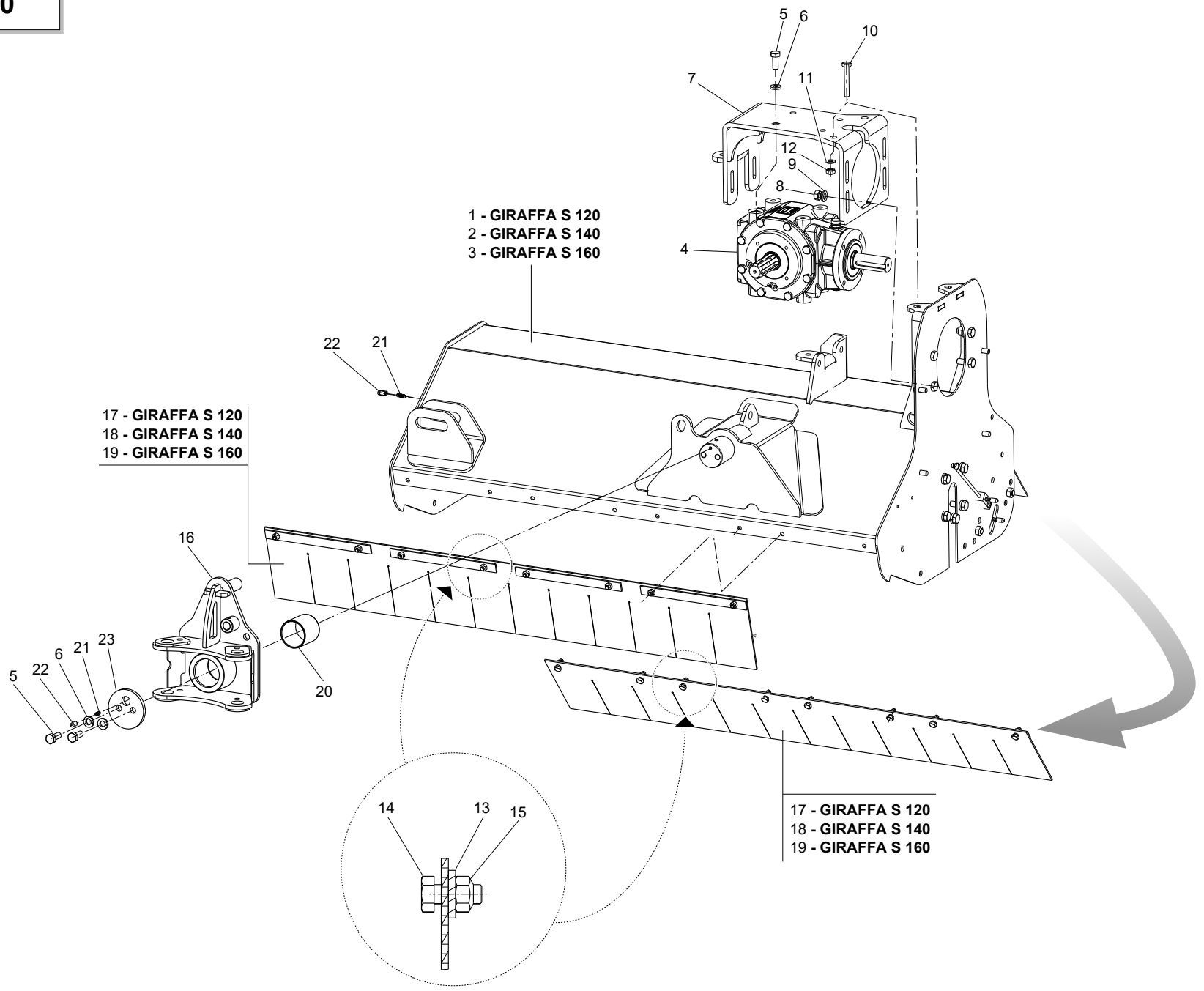

MASCHIO

TELAIO, MOLTIPLICATORE E PROTEZIONI
GEARBOX, FRAME AND PROTECTIONS

TAV.020

Pos.	Cod.	Descrizione	Description	Description	Benennung	Descripcion
1	M18711019R	TELAIO GIRAFFA S 120	GIRAFFA FRAME S 120			BASTIDOR GIRAFFA S 120
2	M18713019R	TELAIO GIRAFFA S 140	GIRAFFA FRAME S 140			BASTIDOR GIRAFFA S 140
3	M18715019R	TELAIO GIRAFFA S 160	GIRAFFA FRAME S 160			BASTIDOR GIRAFFA S 160
4	M07400220R	MOLTIPLICATORE GIRAFFA 540 RP	MULTIPLI.GEARB.MASCHIO 540 RPM			MULTIPLICADOR GIRAFFA 540RP
5	F01010283R	VITE M12X1,25X30 8.8 ZN	SCREW M12X1,25X30 8.8 GV	VIS M12X1,25X30 8.8ZN	SCHRAUBE M 12X1,25X30	TORNIL.M12X1,25X30 8.8ZN
6	F01480123R	ROS.G 12,5X22,9X4 FLZNNC-240H	ELASTIC WASHER 12,5X22,9X4 GV	RONDELLE ELASTIQ.12,5X22,9X4GV	FEDERSCHEIBE 12,5X22,9X4GV	ARANDELA ELÁST. 12,5X22,9X4GV
7	M41400413R	GIRAFFA M SUPPORTO DEL CAMBIO	GIRAFFA M GEARBOX SUPPORT			GIRAFFA M SOP.DE TRANSMISIÓN
8	F01220047R	DADO M12X1,25 8 ZN	NUT M12X1,25 8 GV	ECROU M12X1,25 8ZN	SELBSTSP.MUTTER M12X1,25 980-V	TUERCA M12X1,25 8 ZN
9	F01410076R	ROS.M12 13X24X2,5 ZN	WASHER M12 13X24X2,5 GV	RONDELLE M12 13X24X2,5 GV	UNTERLEGSCH.M12 13X24X2,5 GV	ARANDELA M12 13X24X2,5 GV
10	F01010264R	VITE M10X1,25X70 8.8 ZN	SCREW M10X1,25X70 8.8 GV	VIS M10X1,25X70 8.8ZN	SCHRAUBE M10X1,25X70	TORNIL.M10X1,25X70 8.8ZN
11	F01410064R	ROS.M10 10,5X20X2 ZN	WASHER M10 10,5X20X2 GV	RONDELLE M10 10,5X20X2 GV	UNTERLEGSCH.M10 10,5X20X2 GV	ARANDELA M10 10,5X20X2 GV
12	F01220034R	DADO M10X1,25 8 ZN	NUT M10X1,25 8 GV	ECROU M10X1,25 8GALV.	SELBSTSP.MUTT. M10X1,25 980-V	TUER.M10X1,25 8 ZB
13	M07400953R	PIATTO PER ATTACCO GOMMA	PLATE	PLAT	PLATTE	PLATO
14	F01020436R	VITE M8X1,25X20 8.8 ZN	SCREW M8X1,25X20 8.8 GV	VIS M8X1,25X20 8.8ZN	SCHRAUBE M8X1,25X20	TORNILLO M8X1,25X20 8.8ZN
15	F01220022R	DADO M8X1,25 8ZN	NUT M8X1,25 8 GV	CROU M8X1,25 ZN	SELBSTSP.MUTT. M8X1,25 980-V	TUERCA M8X 1,25 8 ZN
16	M18700508R	GIUNTO MOVIMENTAZIONE	MOVEMENT JOINT		GELENK	ARTICULACION DE MOVIMENTACION
17	M34411532R	PROTEZIONE PVC L= 1140	PROTECTION PVC L= 1140	PROTECTION PVC L= 1140	SCHUTZ PVC L= 1140	PROTECCION PVC L= 1140
18	M34413532R	PROTEZIONE PVC L= 1370	PROTECTION PVC L= 1370	PROTECTION PVC L= 1370	SCHUTZ PVC L= 1540	PROTECCION PVC L= 1370
19	M34415532R	PROTEZIONE PVC L= 1340	PROTECTION PVC L= 1340	PROTECTION PVC L= 1340	SCHUTZ HINTEN PVC L= 1570	PROTECCION PVC L= 1340
20	F04150044R	BOCCOLA D=60 D55 L=60 AUTOLUB	BUSHING D=60 D55 L=60 AUTOLUB*	DOUILLE D=60 D55 L=60 AUTOLUB*	BUCHSE D=60 D55 L=60 AUTOLUB*	CASQU. D=60 D55 L=60 AUTOLUB
21	F01100011R	ING.M 6X1 9SMNPB28 ZN	GREASE NIPPLE M6X1 GV	GRAISSEUR 6X1 9SMNPB28 ZN	SCHMIERNIPPEL M6X1 A	ENGRASADOR M6X1 A
22	F05100193R	CAPPUCCIO 5,95X19,05 GIALLO	CAP	BOUCHON	VERSCHLUSSPFRPFEN	CORCHO
23	M18700539R	ROSETTA DI BLOCCAGGIO	LOCKING WASHER	RONDELLE	UNTERLEGSCHEIBE	ARANDELA

TAV.030

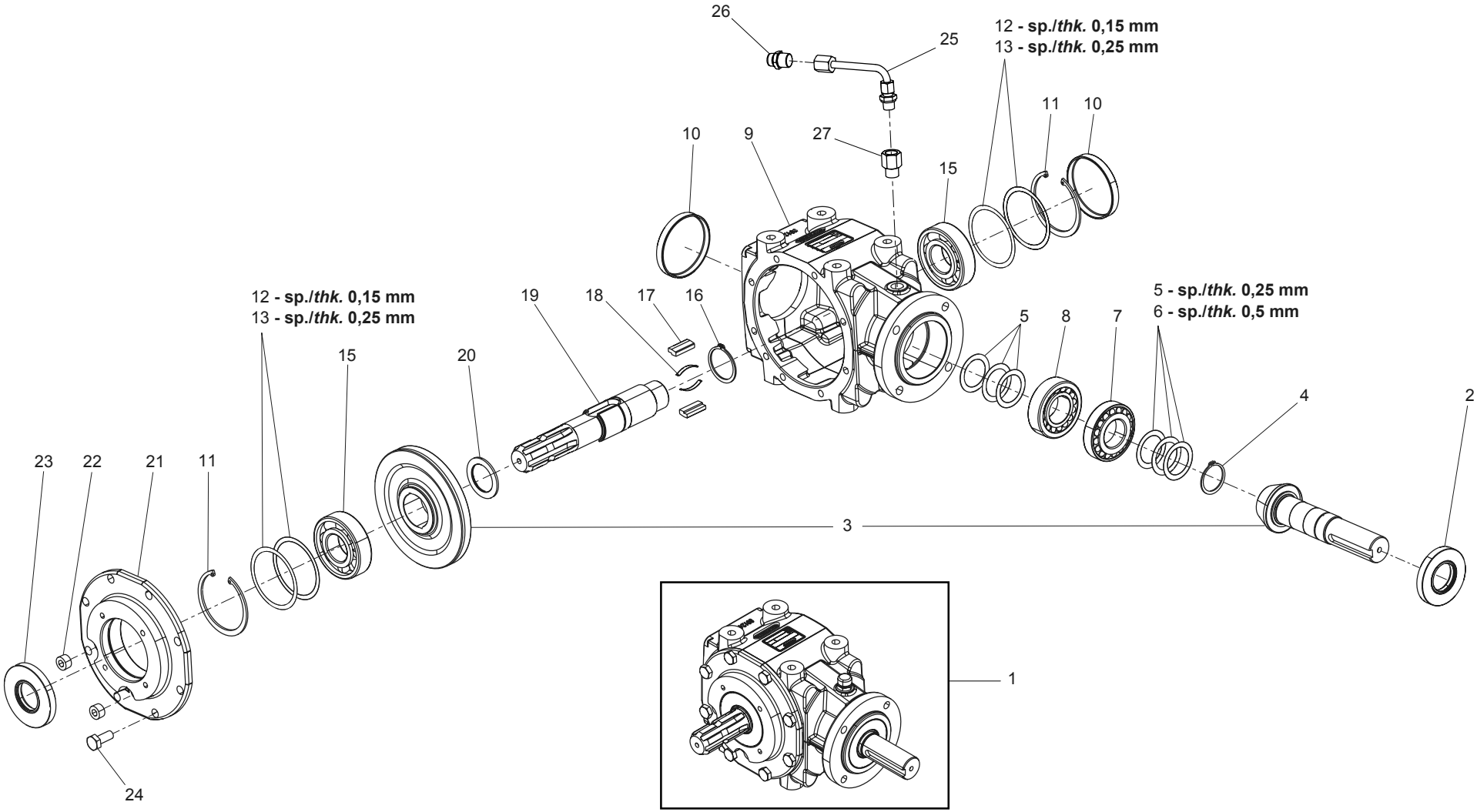

MASCHIO

MOLTIPLICATORE 540 RPM
GEARBOX 540 RPM

TAV.030

Pos.	Cod.	Descrizione	Description	Description	Benennung	Descripcion
1	M07400220R	MOLTIPLICATORE GIRAFFA 540 RP	MULTIPLI.GEARB.MASCHIO 540 RPM			MULTIPLICADOR GIRAFFA 540RP
2	F03010088R	ANELLO T.AS.35X 72X10 D3760NB>	OIL SEAL 35X72X10	PARA-HUILLE 35X72X10	OELABDICHTUNG 35X72X10	PARA-ACEITE 35X72X10
3	M07400224R	COPPIA CONICA 12/36	BEVEL GEAR PAIR 12/36	COUPLE CONIQUE 12/36	KEGELRITZELSATZ 12/36	PAR CONICO 12/36
4	F02050146R	ANELLO E.DE 35X1,5 C70	ELASTIC RING DE 35X1,5	BAGUE ELASTIQUE DE 35X 1,5	RING DE 35X1,5 C70	ANILLO DE 35X1,5 C70
5	T24001215R	ROSETTA D=48 D=35,5 L=0,25	WASHER D=48 D=35,5 L=0,25	RONDELLE D=48 D=35,5 L=0,25	UNTERLEGS.D=48 D=35,5 L=0,25	ARANDELA D=48 D=35,5 L=0,25
6	T24001216R	ROSETTA D=48 D=35,5 L=0,5	WASHER D=48 D=35,5 L=0,5	RONDELLE D=48 D=35,5 L=0,5	UNTERLEGSCH. D=48 D=35,5 L=0,5	ARANDELA D=48 D=35,5 L=0,5
7	F04050014R	CUSC.D35 D72 T18,25 30207	BEARING D35 D72 T18,25 30207	ROUL. D35 D72 T18,25 30207	LAGER 30207	COJINETE D35 D72 T18,25 30207
8	F04050070R	CUSC.D35 D72 T24,25 32207 >	BEARING D35 D72 T24,25 32207	ROUL. D35 D72 T24,25 32207	LAGER 32207	COJINETE D35 D72 T24,25 32207
9	M03400020R	CORPO RIDUTTORE INT.	GEARBOX HOUSING			
10	F03011026R	TAPPO CHIUSURA D=80 X 10 GA	COVER D. 80X10	BOUCHON 80X10	DECKEL 80X10	CORCHO 80X10
11	F02050425R	ANELLO E. DI 80X2,5 C70	SEEGER RING D.80	BAGUE SEEGER D.80	SEEGER-RING D.80	ANILLO SEEGER D.80
12	T24001213R	ROSETTA D=79,6 D=69,4 L=0,15	WASHER D=79,6 D=69,4 L=0,15	RONDELLE D=79,6 D=69,4 L=0,15	UNTERLEGS.D=79,6 D=69,4 L=0,15	ARANDELA D=79,6 D=69,4 L=0,15
13	T24001214R	ROSETTA D=79,6 D=69,4 L=0,25	WASHER D=79,6 D=69,4 L=0,25	RONDELLE D=79,6 D=69,4 L=0,25	UNTERLEGS.D=79,6 D=69,4 L=0,25	ARANDELA D=79,6 D=69,4 L=0,25
15	F04010216R	CUSC.D35 D80 B21 6307	BEARING D35 D80 B21 6307	ROUL. D35 D80 B21 6307	LAGER 6307	COJINETE D35 D80 B21 6307
16	F02050179R	ANELLO E. DE 42X1,75	COMPRESSION RING D.42	ANNEAU RESSORT D.42	RING 42	ANILLO D.42
17	T24001204R	LINGUETTA DI INNESTO	ENGAGEMENT TAB	CLAVETTE	KEIL	LLAVE
18	T24001203R	MOLLA	SPRING	RESSORT	FEDER	MUELLE
19	M07400221R	ALBERO PER CORONA CONICA	HALF-SHAFT	ARBRE COURONNE	HALBWELLE	MEDIO ARBOL
20	M07400223R	ROSETTA D=52 D=35,4 S=2,5	WASHER D=52 D=35,4 S=2,5	RONDELLE D=52 D=35,4 S=2,5	UNTERLEGSCH. D=52 D=35,4 S=2,5	ARANDELA D=52 D=35,4 S=2,5
21	T24001208R	FLANGIA CORPO TRASMISSIONE	GEARBOX COVER	COUVERCLE BOITE A VITESSES	GETRIEBEDECKEL	TAPA CAJA CAMBIO
22	F03011026R	TAPPO CHIUSURA D=80 X 10 GA	COVER D. 80X10	BOUCHON 80X10	DECKEL 80X10	CORCHO 80X10
23	F03010265R	ANELLO T.AS 35X 80X10 D3760NBR	RING T.AS 35X80X10 D3760 NBR	BAGUE T.AS 35X 80X10 D3760 NBR	SCHUTZRING 35X80X10 D3760 NBR	INEL T.AS 35X80X10 D3760 NBR
24	F01010244R	VITE M10X1,25X25 8.8 ZN	SCREW M10X1,25X25 8.8 GV	VIS M10X1,25X25 8.8ZN	SCHRAUBE M 10X1,25X25	TORNIL.M10X1,25X25 8.8ZN
25	M07400216R	PROLUNGA SFIATO 90°	BREATHER PLUG 90°	BOUCHON DE SOUPIRAIL 90°	ENTLUEFTERSTOPFEN 90°	TAPON RESPIRADERO 90°
26	F03150718R	TAPPO 3/8" GAS CON SFIATO	GAS BREATHER PLUG 3/8"	BOUCHON D"HUILE SOUPIRAIL	OELENTLUEFTERSTOPFEN	TAPON ACEITE
27	F03020113R	PROLUNGA M/F 3/8"L22 L.TOT=33	EXTENSION M/F 3/8"L22 L.TOT=33			

TAV.040

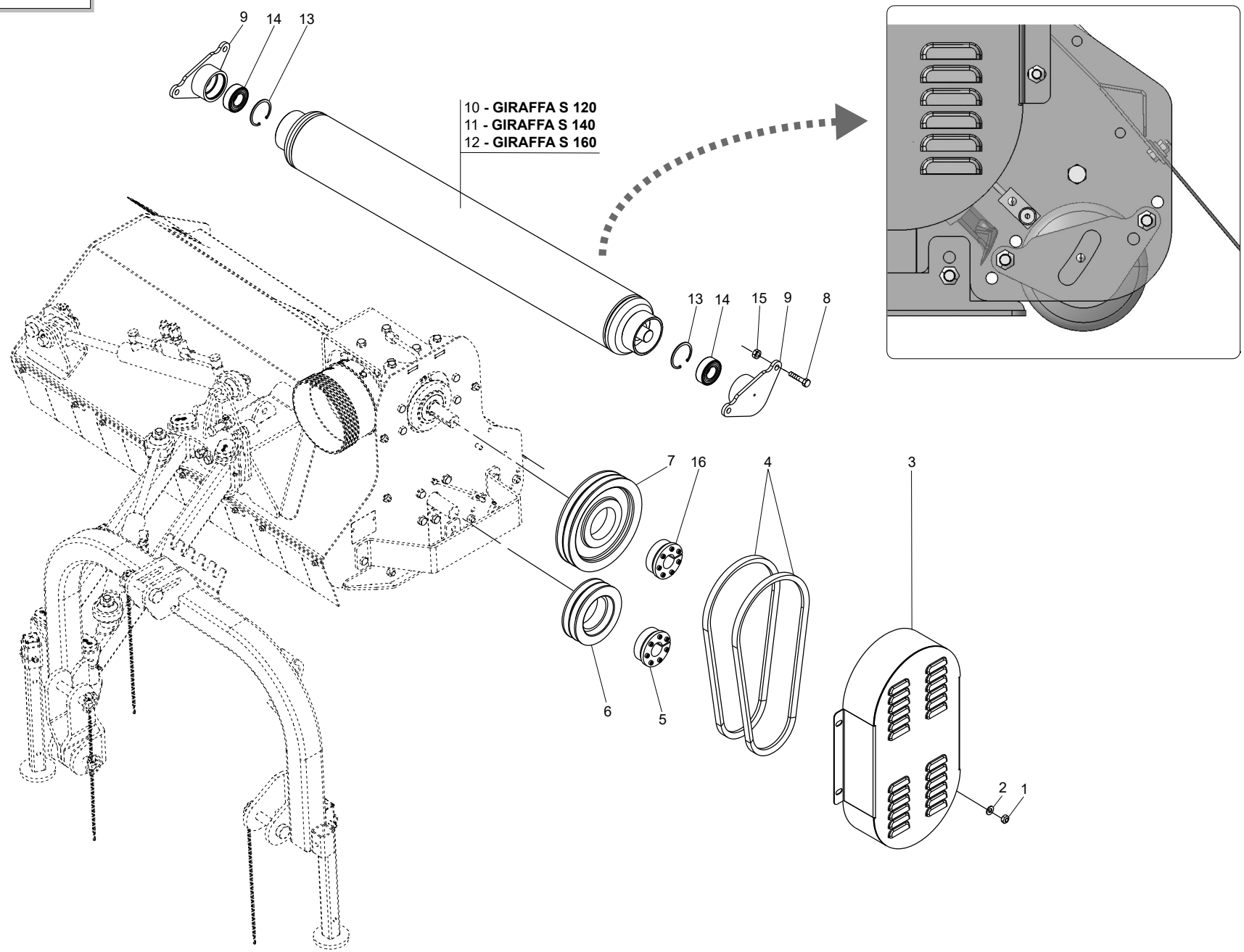

MASCHIO

TRASMISSIONE LATERALE E RULLO
SIDE TRANSMISSION AND ROLLER

TAV.040

Pos.	Cod.	Descrizione	Description	Description	Benennung	Descripcion
1	F01220034R	DADO M10X1,25 8 ZN	NUT M10X1,25 8 GV	ECROU M10X1,25 8GALV.	SELBSTSP.MUTT. M10X1,25 980-V	TUER.M10X1,25 8 ZB
2	F01410064R	ROS.M10 10,5X20X2 ZN	WASHER M10 10,5X20X2 GV	RONDELLE M10 10,5X20X2 GV	UNTERLEGSCH.M10 10,5X20X2 GV	ARANDELA M10 10,5X20X2 GV
3	M48400302R	CARTER	CARTER.	CARTER	GEHÄUSE	CARTER
4	F06010062R	CINGHIA SPBX LP=1180	SPBX BELT LP=1180			CORREA SPBX LP=1180
5	F06060037R	CALETTATORE AUTOCENTR.35X80	SELF CENTR.CLAMP.EL.35X80	EMBOITAGE AUOBL. 35X80	SELBSTPERR.VERKEILEN 35X80	ENSAMBLADURA AUTOBL. 35X80
6	M48400306R	PULEGGIA D=140 GOLE=2	PULLEY D=140	POULIE	SCHEIBE D=140	ROLDANA D=140
7	T21003002R	PULEGGIA ROTORE DP=225 2V	DRIVING PULLEY	POULIE TIRANTE	RIEMENSPANNER	ROLDANA DE TIRAR
8	F01010281R	VITE M12X1,25X25 8.8 ZN	SCREW M12X1,25X25 8.8 GV	VIS M12X1,25X25 8.8ZN	SCHRAUBE M12X1,25X25	TORNIL.M12X1,25X25 8.8ZN
9	M48400606R	SUPPORTO RULLO	ROLLER SUPPORT	SUPPORT ROULEAU	HALTER ROLLE	SOPORTE RODILLO
10	M48411602R	RULLO POST. D=101,6 MOD.115	ROLLER D=101,6 MOD. 115	ROULEAU ARR.D=101,6 MOD. 115	WALZE D=101,6 MOD. 115	RODILLO TRAS.D=101,6 MOD. 115
11	M48413602R	RULLO POST. D=101,6 MOD.135	ROLLER D=101,6 MOD.135	ROULEAU ARR.D=101,6 MOD.135	WALZE D=101,6 MOD.135	RODILLO TRAS.D=101,6 MOD.135
12	M48415602R	RULLO POST. D=139,7 MOD.155	ROLLER D=139,7 MOD. 155	ROULEAU ARR.D=139,7 MOD. 155	WALZE D=101,6 MOD. 155	RODILLO TRAS.D=139,7 MOD. 155
13	F02050392R	ANELLO E. DI 62X2 C70	SEEGER RING E. 62X2 C70	BAGUE SEEGER E. 62X2 C70	SEEGER-RING E. 62X2 C70	ANILLO SEEGER E. 62X2 C70
14	F04010047R	CUSC.D30 D62 B20 2206E 2RS1	BEARING D30 D62 B20 2206E 2RS1	ROUL. D30 D62 B20 2206E 2RS1	LAGER 2206E	COJINETE D30D62 B20 2206E 2RS1
15	F01220047R	DADO M12X1,25 8 ZN	NUT M12X1,25 8 GV	ECROU M12X1,25 8ZN	SELBSTSP.MUTTER M12X1,25 980-V	TUERCA M12X1,25 8 ZN
16	F06060036R	CALETTATORE AUTOC. 33X80	SELF CENTR.CLAMP.EL.33X80	EMBOITAGE AUOBL. 33X80	SELBSTPERR.VERKEILEN 33X80	ENSAMBLADURA AUTOBL. 33X80

TAV.050

17 - **GIRAFFA S 120**
18 - **GIRAFFA S 140**
19 - **GIRAFFA S 160**

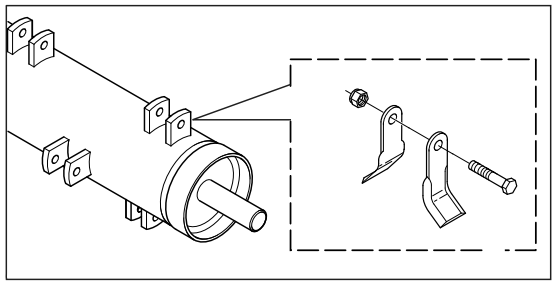

20 - **GIRAFFA S 120**
21 - **GIRAFFA S 140**
22 - **GIRAFFA S 160**

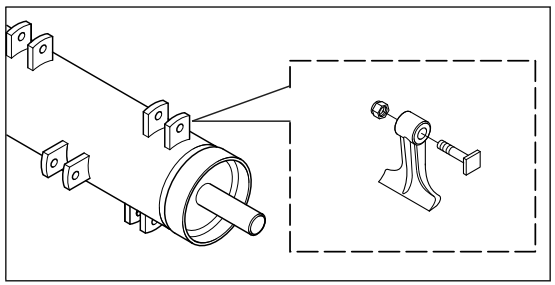

KIT MAZZE 21
HAMMERS KIT 21

KIT COLTELLI 19
BLADES KIT 19

MASCHIO

ROTORE ED UTENSILI
ROTOR AND BLADES

TAV.050

Pos.	Cod.	Descrizione	Description	Description	Benennung	Descripcion
1	F03010142R	ANEL. T.A 45X 72X 8 D3760NBR	OIL SEAL 45X 72X 8 D3760NBR	BAGUE T.A 45X 72X 8 D3760NBR		ANILLO T.A 45X72X8 D3760NBR
2	F02050403R	ANELLO E. DI 72X2,5 C7	SEEGER RING E.72X2,5 C70	BAGUE SEEGER E.72X2,5 C70	SEEGER-RING E.72X2,5 C70	ANILLO SEEGER E.72X2,5 C70
3	F04010032R	CUSC.D35 D72 B23 22207	BEARING D35 D72 B23 22207	ROUL. D35 D72 B23 22207	LAGER D35 D72 B23 22207	COJINETE D35 D72 B23 22207
4	M22400406R	SUPPORTO ROTORE DX	RIGHT ROTOR SUPPORT	SUPPORT ROTOR DROITE	ROTORHALTER RECHTE	SOPORTE ROTOR DERECHO
5	M22400405R	SUPPORTO ROTORE SX	LEFT ROTOR SUPPORT	SUPPORT ROTOR GAUCHE	ROTORHALTER LINKS	SOPORTE ROTOR IZQUIERDO
6	F01100011R	ING.M 6X1 9SMNPB28 ZN	GREASE NIPPLE M6X1 GV	GRAISSEUR 6X1 9SMNPB28 ZN	SCHMIERNIPPEL M6X1 A	ENGRASADOR M6X1 A
7	F03010086R	ANELLO T.A 35X 62X 7 D3760NBR	OIL SEAL 35X62X7	PARE-HUILE 35X62X7	OELABDICHTUNG 35X62X8	PARA-ACEITE 35X62X7
8	F01480123R	ROS.G 12,5X22,9X4 FLZNNC-240H	ELASTIC WASHER 12,5X22,9X4 GV	RONDELLE ELASTIQ.12,5X22,9X4GV	FEDERSCHEIBE 12,5X22,9X4GV	ARANDELA ELÁST. 12,5X22,9X4GV
9	F01010283R	VITE M12X1,25X30 8.8 ZN	SCREW M12X1,25X30 8.8 GV	VIS M12X1,25X30 8.8ZN	SCHRAUBE M 12X1,25X30	TORNIL.M12X1,25X30 8.8ZN
10	T24004000R	ASSIEME INGRASSATORE	GREASE NIPPLE	GRAISSEUR	SCHMIERROHR	ENGRASADOR
11	F01030058R	VITE M8X1,25X30 10.9ZD	SCREW M8X1,25X30 10.9ZD	VIS M8X1,25X30 10.9ZD	SCHRAUBE M8X1,25X30 10.9ZD	TORNILLO M8X1,25X30 10.9ZD
12	T24004003R	VITE FORATA PER INGRASSAGGIO	BOLT	VIS	SCHRAUBE	TORN.PERFORADO PARA ENGRASAR
13	F01010082R	VITE M14X1,5X50 8.8 ZN	SCREW M14X1,5X50 8.8 GV	VIS M14X1,5X50 U5738 8.8ZN	SCHRAUBE M 14X1,5X50	TORNIL. M14X1,5X50 U5738 8.8ZN
14	M48400406R	COLTELLO 19 >	TINE 19	COUTEAU *19	MESSER	CUCHILLA 19
15	F01230072R	DADO M14X1,5 CL8 ZN 6.6 ZN	NUT M14X1,5 CL8 GV 6.6 GV	ECROU M14X1,5 D982 CL8 ZN6.6ZN	SELBSTSP.MUTT. M14X1,5	TUERCA AUTOBL. M14X1,5
16	M48400405R	MAZZA 21 STAMPATA >	HAMMER 21	MARTEAU 21	SCHLEGEL 21	MARTILLO 21
17	M48411409R	AS.ROT.COL.BIRBA115 NOSUP 10	COMPL. ROTOR BLADES BIRBA 115	ROTOR AVEC COUTEAUX 115	KOMPL. ROTOR MESSER BIRBA 115	ROTOR CON CUCHILLAS 115
18	M48413409R	AS.ROT.COL.BIRBA135 NOSUP 10	COMPL. ROTOR BLADES BIRBA 135	ROTOR AVEC COUTEAUX 135	KOMPL. ROTOR MESSER BIRBA 135	ROTOR CON CUCHILLAS 135
19	M48415409R	AS.ROT.COL.BIRBA155 NOSUP 10	COMPL. ROTOR BLADES BIRBA 155	ROTOR AVEC COUTEAUX 155	KOMPL. ROTOR MESSER BIRBA 155	ROTOR CON CUCHILLAS 155
20	M48411408R	AS.ROT. MAZ.BIRBA 15 NOSUP 10	COMPLETE ROTOR HAM. BIRBA 15	ROTOR AVEC MARTEAUX 115	KOMPL. ROTOR SCHLEGEL 115	ROTOR CON MARTILLOS 115
21	M48413408R	ROT. BIRBA 135 MAZZE 21	ROTOR BIRBA 135 HAMMERS 21	ROTOR AVEC MARTEAUX 135	ROT. BIRBA 135 SCHLEGEL 21	ROTOR CON MARTILLOS 135
22	M48415408R	AS.ROT. MAZ.BIRBA 55 NOSUP 10	COMPLETE ROTOR HAM. BIRBA 55	ROTOR AVEC MARTEAUX 155	KOMPL. ROTOR HAM. BIRBA 55	ROTOR CON MARTILLOS 155
23	F01410051R	ROSETTA M8 8,4X17X1,6 ZN	WASHER M8 8,4X17X1,6 GV	RONDELLE M8 8,4X17X1,6 GV	UNTERLEGSCH.M8 8,4X17X1,6 GV	ARANDELA M8 8,4X17X1,6 GV
24	F02050146R	ANELLO E.DE 35X1,5 C70	ELASTIC RING DE 35X1,5	BAGUE ELASTIQUE DE 35X 1,5	RING DE 35X1,5 C70	ANILLO DE 35X1,5 C70
25	M48400528R	CHIUSURA LATERALE	LATERAL CLOSING		SEITLICH VERSCHLUSS	CIERRE LATERAL

TAV.060

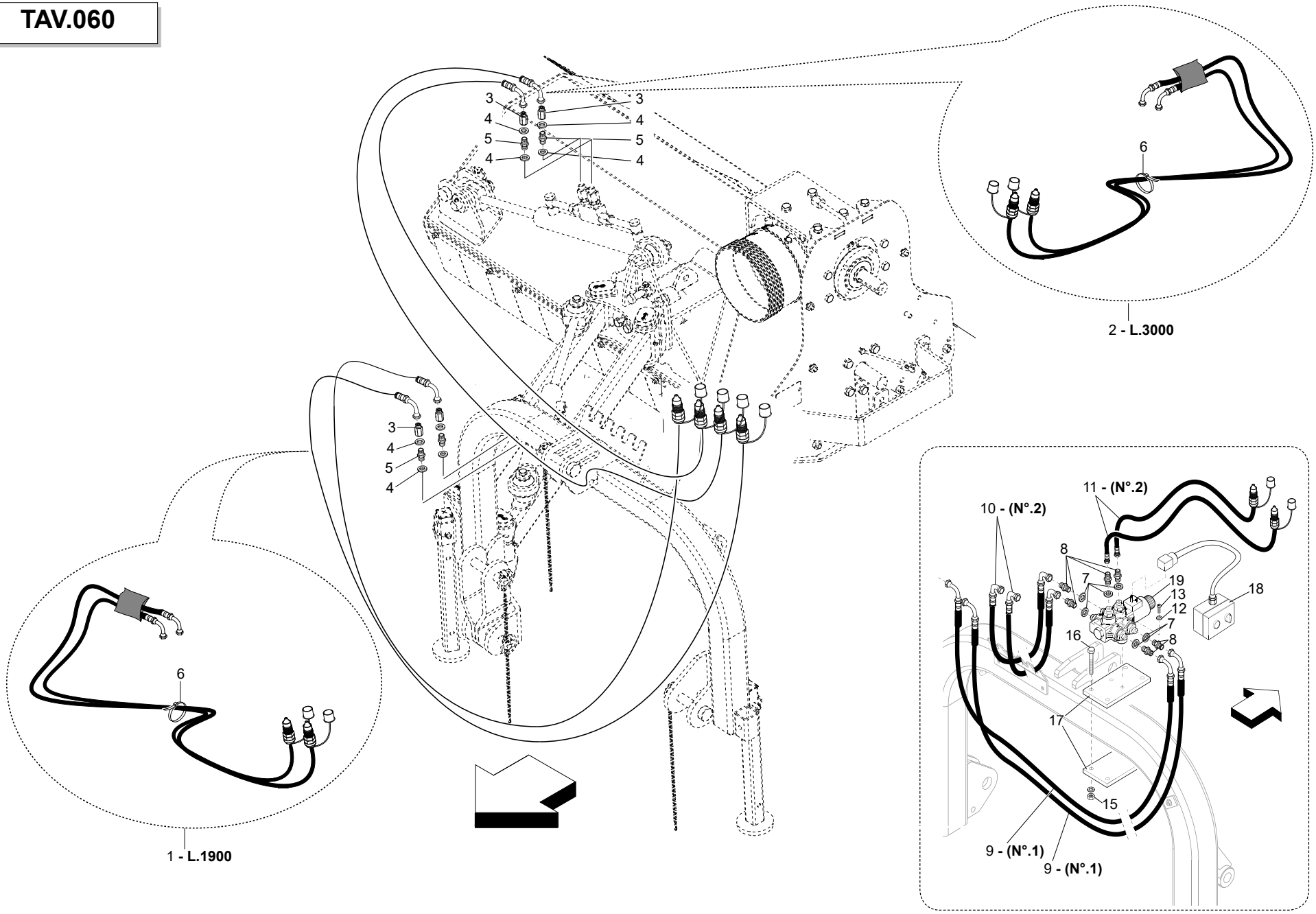

KIT RIDUZIONE TUBI IDRAULICI OPTIONAL
OPTIONAL HYDRAULIC TUBE REDUCTION KIT

IMPIANTO IDRAULICO
HYDRAULIC PLANT

TAV.060

Pos.	Cod.	Descrizione	Description	Description	Benennung	Descripcion
1	F03060874R	KIT TUB.IDR.GUAIN.L1900DIN24SN	HYDR.HOSES SH.KIT L1900DIN24SN			
2	F03060873R	KIT TUB.IDR.GUAIN.L3000DIN24SN	HYDR.HOSES SH.KIT L3000DIN24SN			
3	F03080395R	ADATT. F3 8 ML10 L33 ZN	EXTENSION F3 8 ML10 L33 GV			ADAPT. 8 ML10 L33 ZN
4	F03020070R	RONDELLA AUTOCENTR.3/8"	AUTOCENT.WASHER 3/8"	JOINT	SCHEIBE BONDED 3/8"	ARANDELA BONDED AUTOCENT 3/8"
5	F03151481R	VALVOLA UNID.M-M 3/8 D 0,8	VALVE UNID.M-M 3/8 D 0,8			VÁLVULA UNID.M-M 3 8 D 0,8
6	F05150059R	FASCETTA POLYA. 9,0X300 NERA >	POLYAMIDE FASTENING STRAPS 9X2	COLLIER POLYAMIDE 9X260 31916	SCHELLE POLYAMID 9X260 31916	ABRAZADERA POLIAMIDA 9X260 319
7	F03020070R	RONDELLA AUTOCENTR.3/8"	AUTOCENT.WASHER 3/8"	JOINT	SCHEIBE BONDED 3/8"	ARANDELA BONDED AUTOCENT 3/8"
8	F03150310R	NIPPLO MM CIL-CIL 3 8-1 4 ZN	NIPPLE CYL.MALE3 8-1 4 GV	NIPPLE MALE CYL.3 8-1 4 ZN	NIPPELZYL.3 8-1 4 ZN	NIPLE MACHO CIL.3 8-1 4 ZN
9	F03050235R	TUBO 2SN 1/4"FD1/4 F901/4 3500	HYDRAULIC TUBE R2AT 1/4"	TUBE HYDRAUL. R2AT 1/4" L 3400	HYDRAUL. ROHR R2AT 1/4" L 3400	TUBO HYDRAULICO R2AT 1/4"
10	F03060013R	KIT TUBAZ.IDR.X KIT GF	HYDRAULIC PIPE KIT GF	TUYAUX HYDRAULIQUES	KIT TUBAZ.IDR.X KIT GF	TUBERIAS HIDRAULICAS
11	F03060011R	KIT TUBAZ.IDR.X CP	HYDRAULIC PIPE KIT CP		KIT TUBAZ.IDR.X CP	TUBERIAS HIDRAULICAS
12	F01480088R	ROS.G 6,4X12,4X2 FLZNNC-240H	ELASTIC WASHER 6,4X12,4X2 GV	RONDELLE ELASTIQ.6,4X12,4X2 GV	FEDERSCHEIBE 6,4X12,4X2 GV	ARANDELA ELÁST. 6,4X12,4X2 GV
13	F01020416R	VITE M6X1X55 8.8 ZN	SCREW M6X1X55 8.8 GV	VIS M6X1X55 U5739 8.8ZN	SCHRAUBE M 6X1 X 45	TORNILLO M6X1X55 U5739 8.8ZN
15	F01220034R	DADO M10X1,25 8 ZN	NUT M10X1,25 8 GV	ECROU M10X1,25 8GALV.	SELBSTSP.MUTT. M10X1,25 980-V	TUER.M10X1,25 8 ZB
16	F01010038R	VITE M10X1,25X140 8.8 ZN	SCREW M10X1,25X140 8.8 GV	VIS M10X1,25X140 U5738 8.8ZN	SCHAR.M10X1,25X140 5738 8.8 ZN	TORN.M10X1,25X140 U5738 8.8ZN
17	M07400805R	STAFFA PORTA DEVIATORE	SUPPORT SHUNTER STIRRUP		HALTER SHUNTER STEIGBUEGEL	PLACA SOPORTE DESVIADOR
18	M58100872R	COMANDO ELETTRICO 12V DC	ELECTRIC CONTROL	COMMANDE ELECTRIQUE	ELEKTRISCHER ANTRIEB	ACCIONAMENTO ELECTRICO
19	F03151042R	DEVIATORE A 6 VIE 2 POSIZIONI	DISTRIBUTOR	DISTRIBUTEUR	VERTEILER	DISTRIBUIDOR

TAV.070

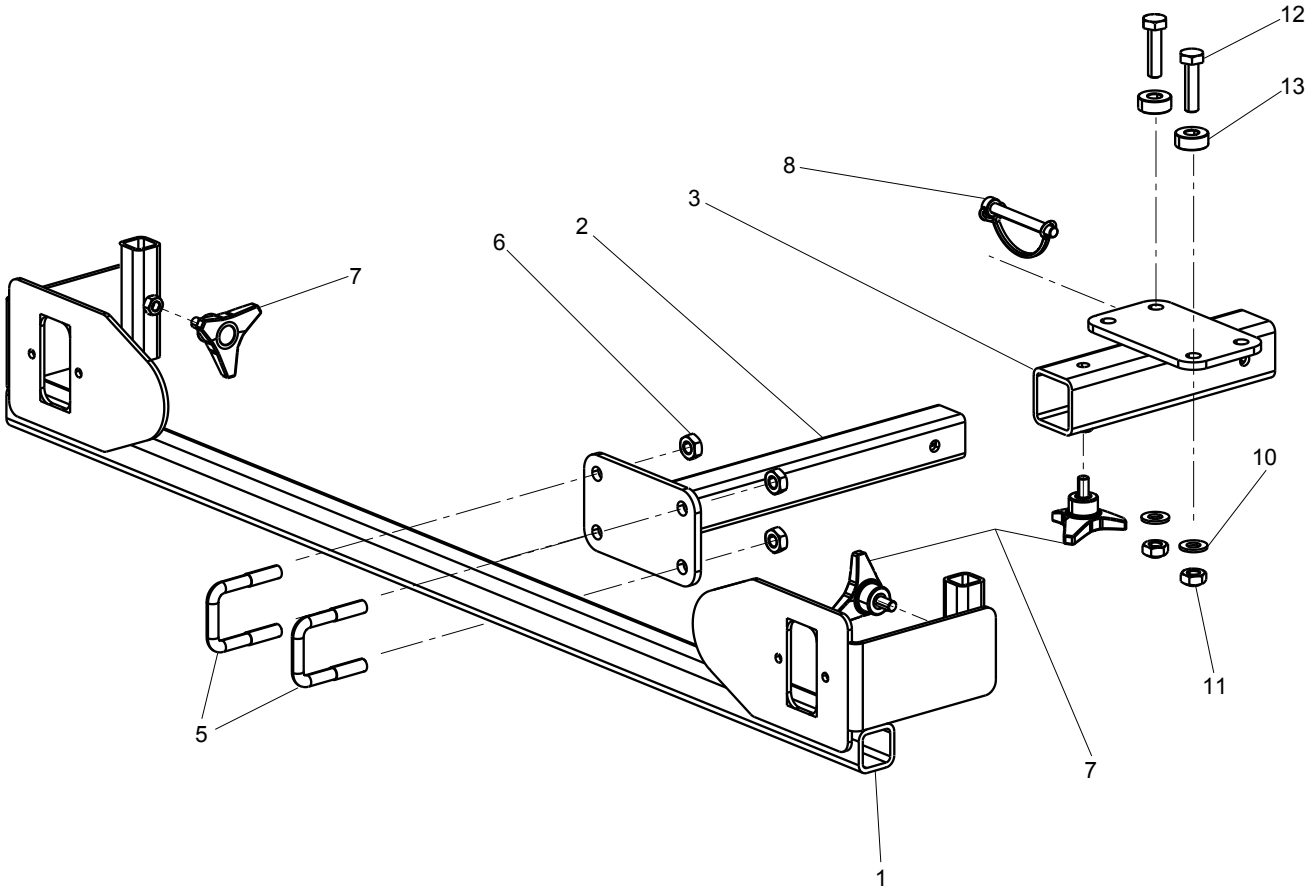

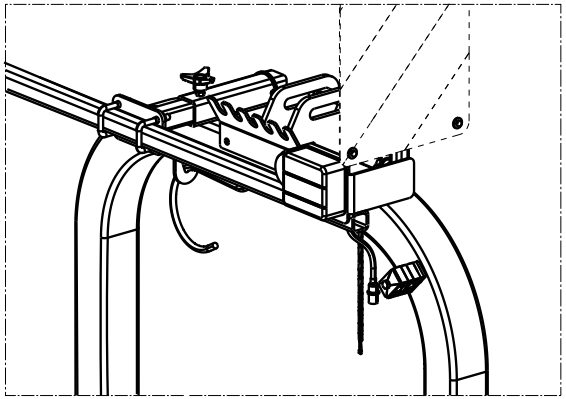

–Posizione in lavoro
–Position in work

–Posizione in trasporto
–Position in transport

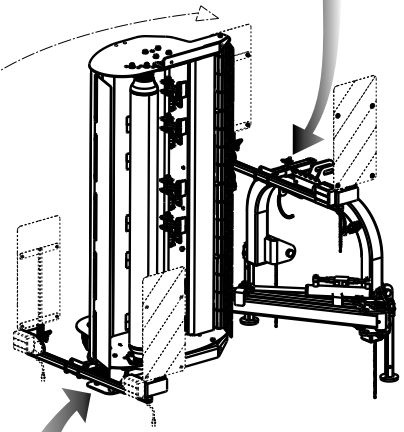

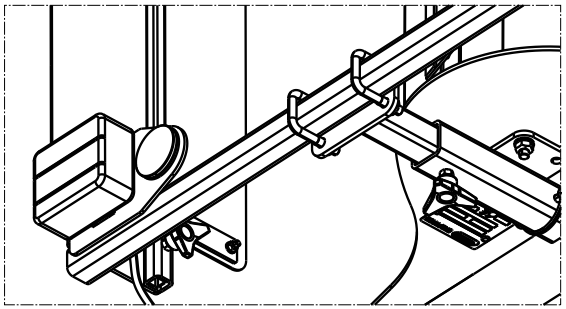

MASCHIO

SUPPORTI TABELLE STRADALI
ROAD KIT SUPPORTS

TAV.070

Pos.	Cod.	Descrizione	Description	Description	Benennung	Descripcion
1	M50400758R	SUPPORTO SEGN.STRAD.BARRA LUCI	ROAD SIGN.SUPPORT			SOP.SEÑALES TRÁFICO+BARRA LUCE
2	M50400761R	STAFFAGGIO	BRACKET	SUPPORT	HALTERUNG	SOPORTE
3	M50400764R	STAFFAGGIO	BRACKET	SUPPORT	HALTERUNG	SOPORTE
5	F20110706R	CAV.Q.B=35 M=10X1,5 L=60	U BOLT Q.B=35 M=10X1,5 L=60	CAVALIER SUPPORT DISQUE SV	VERBINDUNG SCHEIBENHALTERUNG S	PERNO EN U SOP. DISCO SV
6	F01220033R	DADO M10X1,5 8 ZN	NUT M10X1,5 8 GV	ECROU M10X1,5 8GALV.	MUTTER M10	TUERCA M10X1,5 8
7	F06220018R	VOLANTINO 3LOBI D.65-M8X15	3-LOBE HANDWHEEL D.65-M8X15		HANDRAD 3 BUCKEL D.65-M8X15	POMO DE TRES LÓBULOS
8	F02200562R	SPINA SICUR.D. 8X70 ZN	SAFETY PIN D.8X70 GV	FICHE EL. D.8X70 ZN	SCHERSTIFT D.8X 70 ZN	CLAVIJA D.8X 70 ZN
10	F01410064R	ROS.M10 10,5X20X2 ZN	WASHER M10 10,5X20X2 GV	RONDELLE M10 10,5X20X2 GV	UNTERLEGSCH.M10 10,5X20X2 GV	ARANDELA M10 10,5X20X2 GV
11	F01220034R	DADO M10X1,25 8 ZN	NUT M10X1,25 8 GV	ECROU M10X1,25 8GALV.	SELBSTSP.MUTT. M10X1,25 980-V	TUER.M10X1,25 8 ZB
12	F01010039R	VITE M10X1,25X40 10.9ZD	SCREW M10X1,25X40 10.9GD	VIS M10X1,25X40 U5740 10.9ZD	SCHRAUBE M 10X1,25X40	TORN. M10X1,25X40 U5740 10.9ZD
13	M33100599R	DISTANZIALE PROTEZIONE ERP. ZN	SPACER GV	ENTRETOISE	DISTANZSTUECK	DISTANCIADOR

TAV.080

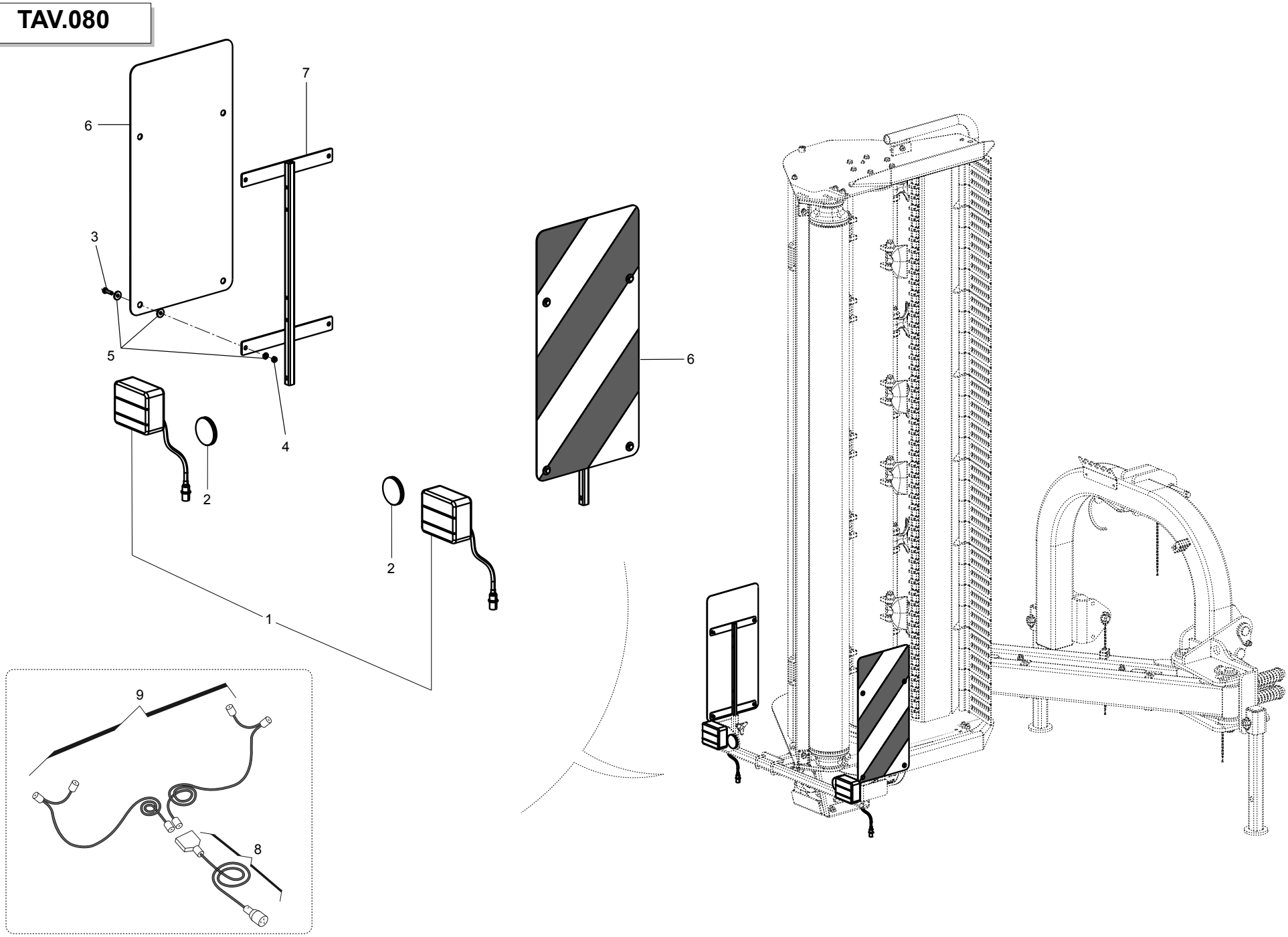

KIT TABELLE STRADALI G99600020
ROAD TRANSPORT KIT G99600020

TAV.080

Pos.	Cod.	Descrizione	Description	Description	Benennung	Descripcion
1	F05010822R	KIT FANALI DX-SX CON CAVO >	KIT REAR ROAD LIGHTS MOUNTED		BELEUCHTUNG INKL. KABELBAUM	KIT LUCES DER-IZQ.CON CABLE
2	F05010820R	CATARIFR.TONDO D60 ROSSO >	ROUND REFLECTOR D.60 RED	RÉFLECTEUR	REFLEKTOR RUND ROT D.60MM	REFLECTOR REDONDO D60 ROJO
3	F01020404R	VITE M6X1X20 8.8 ZN	SCREW M6X1X20 8.8 GV	VIS M6X1X20 8.8ZN	SCHRAUBE 6X20	TORNILLOM6X1X20 8.8ZN
4	F01220011R	DADO M6X1 8ZN	NUT M6X1 8GV	CROU M6X1 8ZN	SELBSTSPERR.MUTTER M6	TUERCA M6X1 8 ZN
5	F01420036R	ROS.M6 6,4X18X1,5 ZN	WASHER M6 6,4X18X1,5 GV	RONDELLE M6 6,4X18X1,5 GV	UNTERLEGSCH. M6 6,4X18X1,5 GV	ARANDELA M6 6,4X18X1,5 GV
6	F05010816R	TABELLE (2)CAR.SPORGENTI IT	WARNING BOARDS (2) IT	PANNEAU 2 SIGNALISATION IT	WARN TAFELS 2 IT	TABLAS 2 CAR.ADVERT. IT
7	G16612070R	TELAIO SUPP.TABELLE STRAD.	FRAME SUPPORT TABLE			BASTIDOR DE SOP.PANELES REFLEC
8	F05200026R	CABLAGGIO PRINCIPALE	MAIN CABLE	CÂBLE	KABLE	CABLE
9	F05200027R	CABLAGGIO ALI LUCI STRADALI	LATERAL STREET LIGHTS CABLE	CÂBLE	KABEL	CABLE

TAV.090

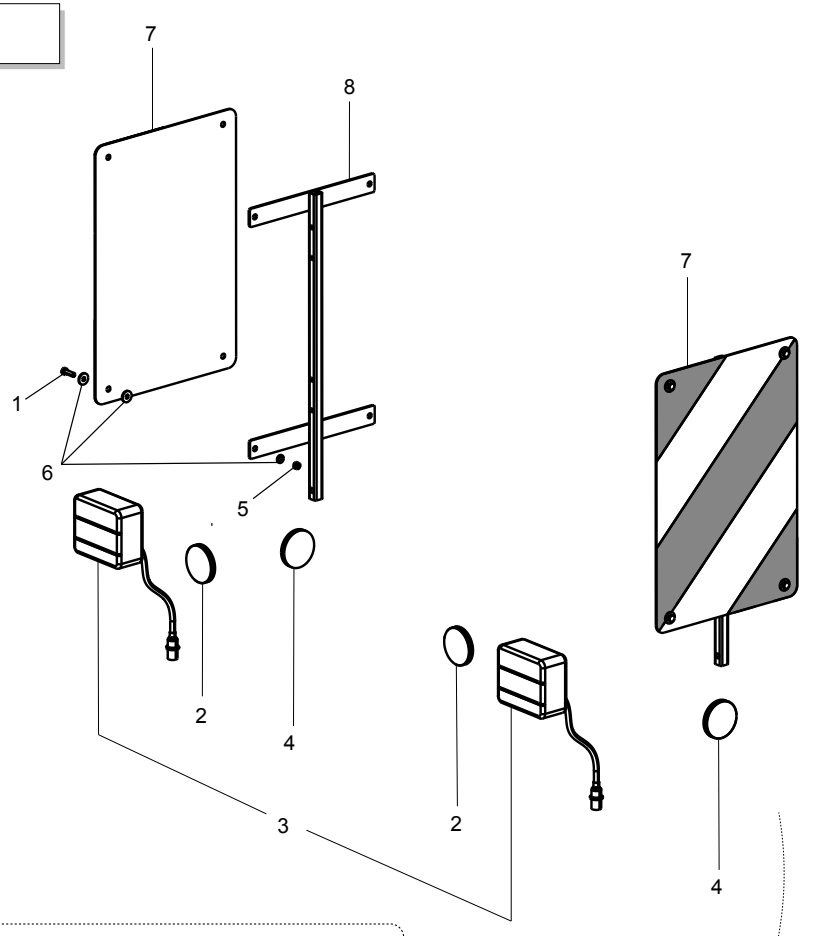

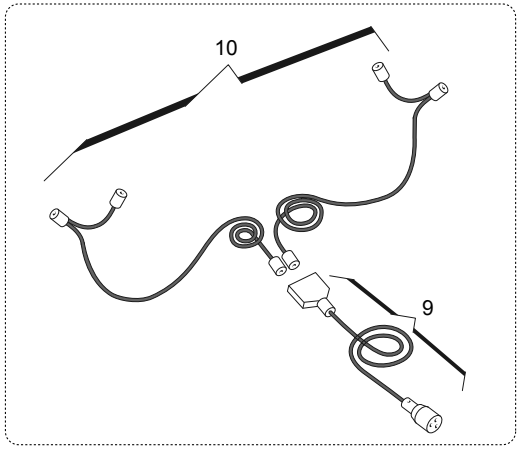

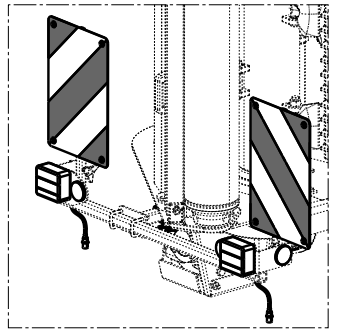

Applicazione Germania
Germany setting

Applicazione Francia
France setting

KIT TABELLE STRADALI G99600021
ROAD TRANSPORT KIT G99600021

TAV.090

Pos.	Cod.	Descrizione	Description	Description	Benennung	Descripcion
1	F01020404R	VITE M6X1X20 8.8 ZN	SCREW M6X1X20 8.8 GV	VIS M6X1X20 8.8ZN	SCHRAUBE 6X20	TORNILLOM6X1X20 8.8ZN
2	F05010822R	KIT FANALI DX-SX CON CAVO >	KIT REAR ROAD LIGHTS MOUNTED		BELEUCHTUNG INKL. KABELBAUM	KIT LUCES DER-IZQ.CON CABLE
3	F05010820R	CATARIFR.TONDO D60 ROSSO >	ROUND REFLECTOR D.60 RED	RÉFLECTEUR	REFLEKTOR RUND ROT D.60MM	REFLECTOR REDONDO D60 ROJO
4	F05010819R	CATARIFR.TONDO D60 GIALLO >	ROUND REFLECTOR D.60 YELLOW	JAUNE RÉFLECTEUR ROUND	REFLEKTOR RUND GELB D.60	REFLECTOR REDONDO D60 AMARILLO
5	F01220011R	DADO M6X1 8ZN	NUT M6X1 8GV	CROU M6X1 8ZN	SELBSTSPERR.MUTTER M6	TUERCA M6X1 8 ZN
6	F01420036R	ROS.M6 6,4X18X1,5 ZN	WASHER M6 6,4X18X1,5 GV	RONDELLE M6 6,4X18X1,5 GV	UNTERLEGSCH. M6 6,4X18X1,5 GV	ARANDELA M6 6,4X18X1,5 GV
7	F05010817R	TABELLE (2)CAR.SPORGENTI FR-D>	WARNING BOARDS (2) FR-DE	TABLEAUX 2 AVERTISSEM. FR-DE	SATZ WARNTAFELN ROT WEI	TABLAS 2 CAR.ADVERT. FR-DE
8	G16612070R	TELAIO SUPP.TABELLE STRAD.	FRAME SUPPORT TABLE			BASTIDOR DE SOP.PANELES REFLEC
9	F05200026R	CABLAGGIO PRINCIPALE	MAIN CABLE	CÂBLE	KABLE	CABLE
10	F05200027R	CABLAGGIO ALI LUCI STRADALI	LATERAL STREET LIGHTS CABLE	CÂBLE	KABEL	CABLE

BONDIOLI

	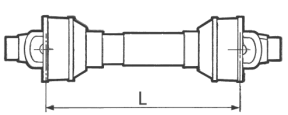	
7	F08011800 L=1435	GIRAFFA S

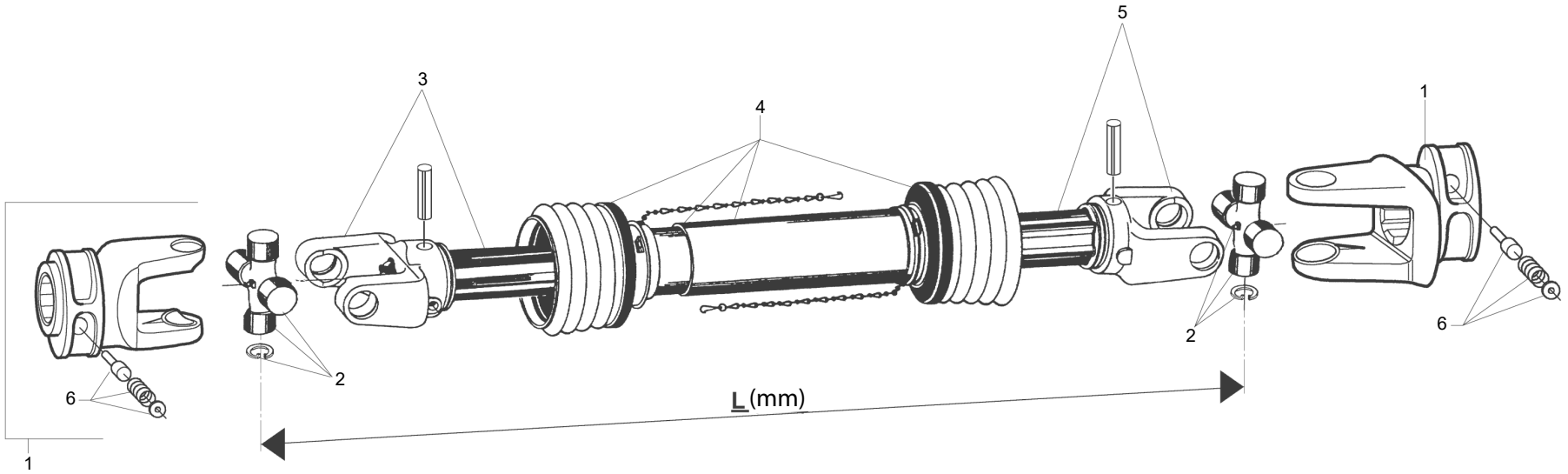

ALBERO CARDANICO
CARDAN SHAFT

TAV.100

Pos.	Cod.	Descrizione	Description	Description	Benennung	Descripcion
1	F08011924R	5720G0381A FORC.S6 1"3/8Z6 BO>	5720G0381A BON.FORK S6 1"3/8Z6	5720G0381A FORC.S6 1 3 8Z6 BO	GABELSTUECK	HORQUILLA ATAQUE
2	F08011925R	41205A001AR40 CROC. COMP. B5	41205A001AR40 SPIDER ASSY B5	41205A001AR40 CROISIERE COM.B5	GELENKKREUZ KOMPL.	CRUCETA COMPL.
3	F08012155R	FORC.T.INT+TUBO+SPIN L. 1300 >	FORC.T.INT+PIPE+SPIN L. 1300	FOURCHE AVEC TUBE EXTERIEUR	GABEL WITH EXT. ROHR	HORQUILLA TUBO EXTERNO
4	F08012156R	PROTEZ. COMPLET. L. 1450	COMPL.PROTECTION L. 1450		GELENKWELLENSCHUTZ L.1450	PROTEC.COMPLETA L. 1450
5	F08012154R	FORC.T.EST+TUBO+SPIN L. 1300 >	FORC.T.EST+PIPE+SPIN L. 1300	FOURCHE AVEC TUBE INT.	GABELST. AUSSENROHR	HORQUILLA TUBO INT.
6	F08011910R	PULS.238000061 C.	BUTTON 238000061	BOUT.238000061 C.	PULS.238000061 C.	PULSADOR COMPL.
7	F08011800R	CAR 35 BO 38Z6 DIR L1659	PTO SHAFT 35 BO 38Z6 DIR L1660	ARBRE À CARDAN	KARDANWELLE	ARBOL CARDANICO

USATE SEMPRE RICAMBI ORIGINALI
ALWAYS USE ORIGINAL SPARE PARTS
IMMER DIE ORIGINAL-ERSATZTEILE VERWENDEN
***EMPLOYEZ TOUJOURS LES PIECES DE RECHANGE ORI*GINALES**
UTILIZAR SIEMPRE REPUESTOS ORIGINALES

MASCHIO

Servizio Assistenza Tecnica - After Sales Service
Servizio Ricambi - Spare Parts Service

maschio.com

DEALER:

MASCHIO GASPARDO

MASCHIO GASPARDO SpA
Registered Office and Production Plant
Via Marcello, 73 - 35011 Campodarsego (Padova) - Italy
Tel. +39 049 9289810
Fax +39 049 9289900
info@maschio.com
www.maschionet.com

MASCHIO GASPARDO SpA
Production Plant
Via Mussons, 7 - 33075 Morsano al Tagliamento (PN) - Italy
Tel. +39 0434 695410
Fax +39 0434 695425
info@gaspardo.it

MASCHIO DEUTSCHLAND GMBH
Äußere Nürmberger Straße 5
D - 91177 Thalmässing - Deutschland
Tel. +49 (0) 9173 79000
Fax +49 (0) 9173 790079
dialog@maschio.de
www.maschionet.de

MASCHIO-GASPARDO USA Inc
120 North Scott Park Road
Eldridge, IA 52748 - USA
Ph. +1 563 2859937
Fax +1 563 2859938
info@maschio.us

MASCHIO FRANCE Sarl
37 Rue Hippolyte Bayard |
60000 Beauvais
France
Tel. +33 09 75533796
info@maschio.fr

MASCHIO-GASPARDO ROMANIA S.R.L.
Strada Înfrătirii, F.N.
315100 Chisineu-Cris (Arad) -România
Tel. +40 257 307030
Fax +40 257 307040
info@maschio.ro

ООО МАСКИО-ГАСПАРДО РУССИЯ
04130, Россия,
Волгоградская область,
г. Волжский, ул. Пушкина, 117 «б».
Тел.: +7 8443 203100
факс: +7 8443 203101
e-mail: info@maschio.ru

MASCHIO IBERICA S.L.
MASCHIO-GASPARDO POLAND
MASCHIO-GASPARDO UCRAINA
GASPARDO-MASCHIO TURCHIA
MASCHIO-GASPARDO CINA
MASCHIO-GASPARDO INDIA